トーマス3年生研修大会決勝ラウンド

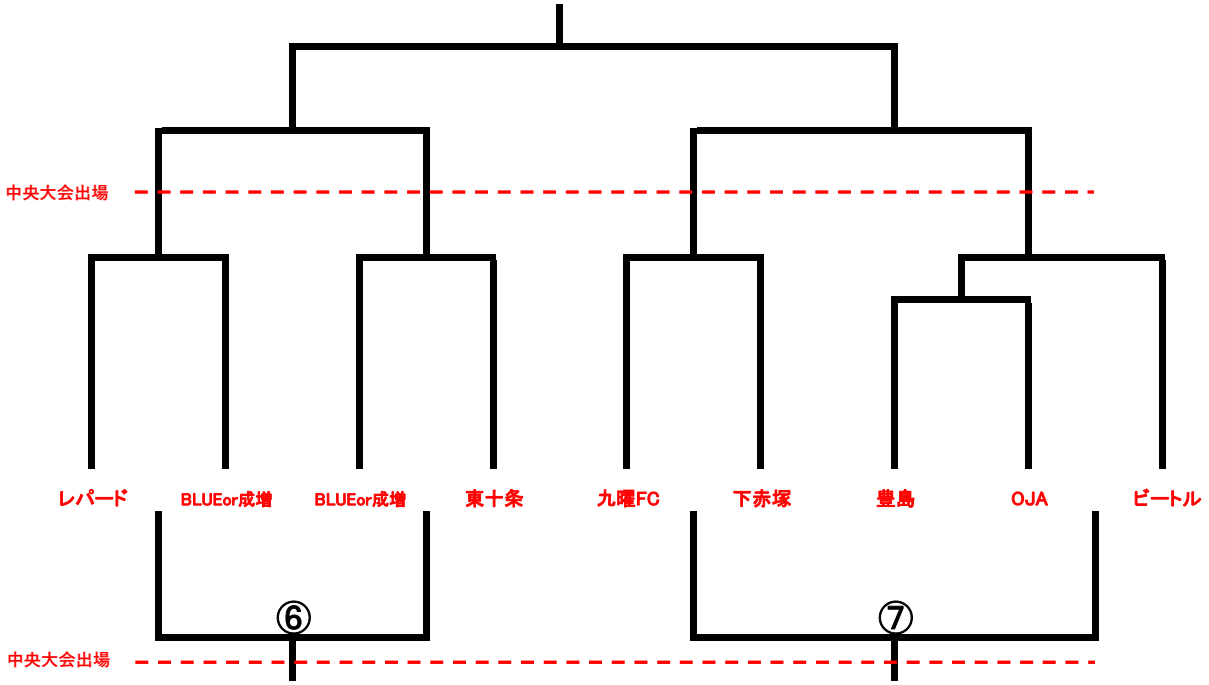

12月16日（日）　会場：戸田橋サッカー場→高島平サッカー場

設営集合8：00（池袋・上池袋・レパード・BLUE・成増・東十条）

審判集合9：00　代表者会議9：00

コート		試合時間	対　戦			審判
Aコート	予選	9:20　～　9:55	池袋FC	VS	上池袋	**本部**
	第１試合	10:00　～　10:35	レパード	VS	BLUEor成増	**本部**
	第２試合	10:40　～　11:15	東十条	VS	BLUEor成増	レパード・BLUEor成増
	第３試合	11:20　～　11:55	豊島	VS	OJA	東十条・BLUEor成増
	第４試合	12:00　～　12:35	九曜FC	VS	下赤塚	豊島・OJA
	第５試合	12:40　～　13:15	ビートルイレブン	VS	豊島orOJA	九曜・下赤塚
	第６試合	13:20　～　13:55		⑥		ビートル・豊島orOJA
	第７試合	14:00　～　14:35		⑦		⑥